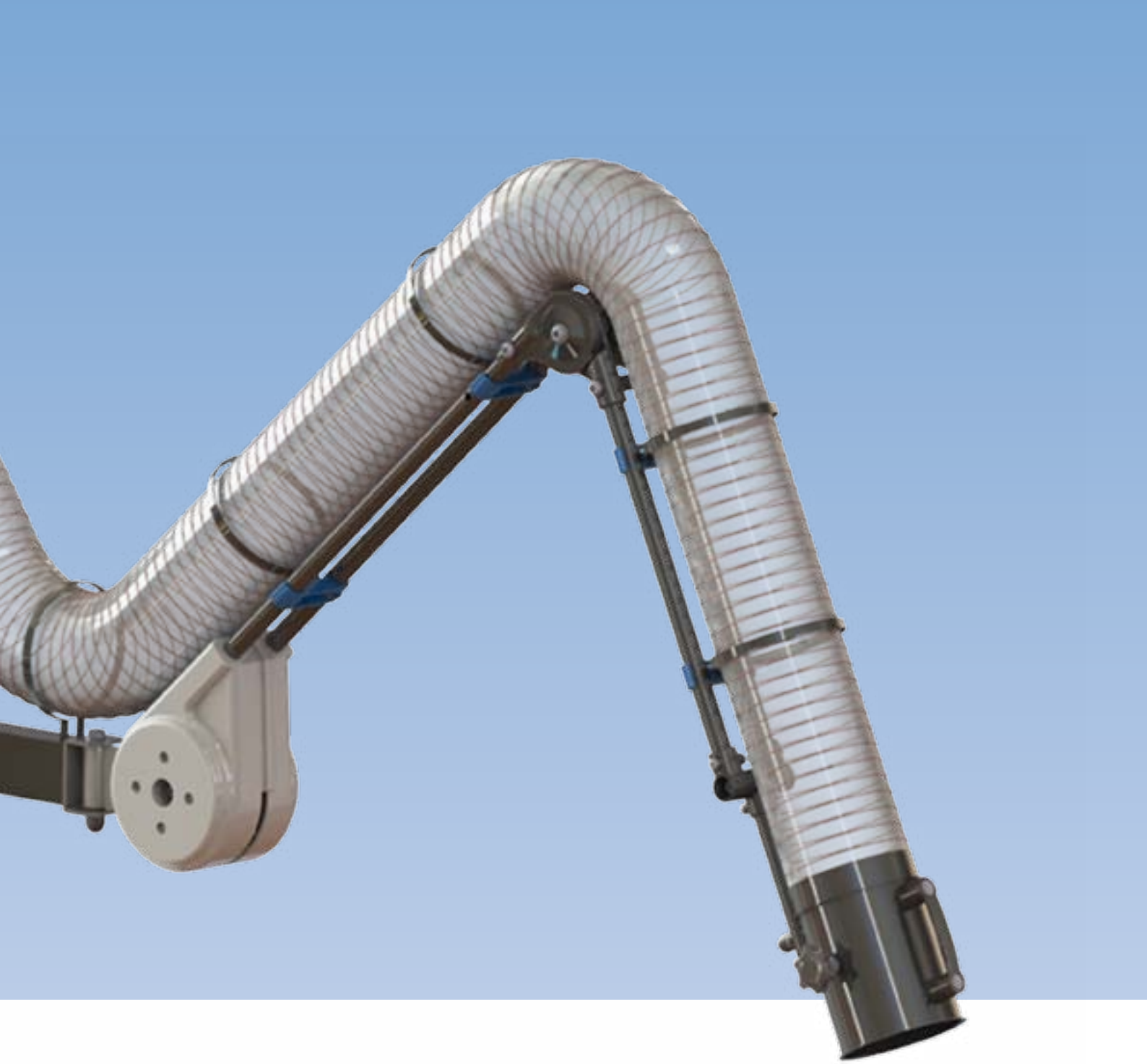

Absaug- und Erfassungselemente FLEXTRACTOR

Absaugen. Filtern. Dranbleiben.

ULT
UMWELT - LUFTTECHNIK

Erst restlos erfassen, dann perfekt filtern.

Der Wirkungsgrad von Absaug- und Filtertechnologie steht und fällt mit der Qualität der Schadstofferfassung. Vor allem ist größte Nähe zur Schadstoffquelle entscheidend: Beispielsweise bedeutet eine Verdopplung des Abstandes eine Vervierfachung der aufzubringenden Saugleistung und exponentiell steigenden Energieaufwand, um die entsprechende Menge an Partikeln zu erfassen. Deshalb sind Absaug- und Erfassungselemente erforderlich, die sich flexibel an die Gegebenheiten realer Arbeitsplätze anpassen und die einfach zu installieren sind. Auch müssen sie zur Punktabsaugung verschiedenster Schadstoffarten und -mengen geeignet sein. Das wiederum heißt: Die Systemlösungen müssen zusätzlich noch Möglichkeiten zur individuellen Anpassung bieten.

FLEXTRACTOR Absaug- und Erfassungselemente bilden in diesem Sinne eine optimale Schnittstelle zwischen Schadstoffquellen aller Art und der hervorragenden Filtertechnologie von ULT.

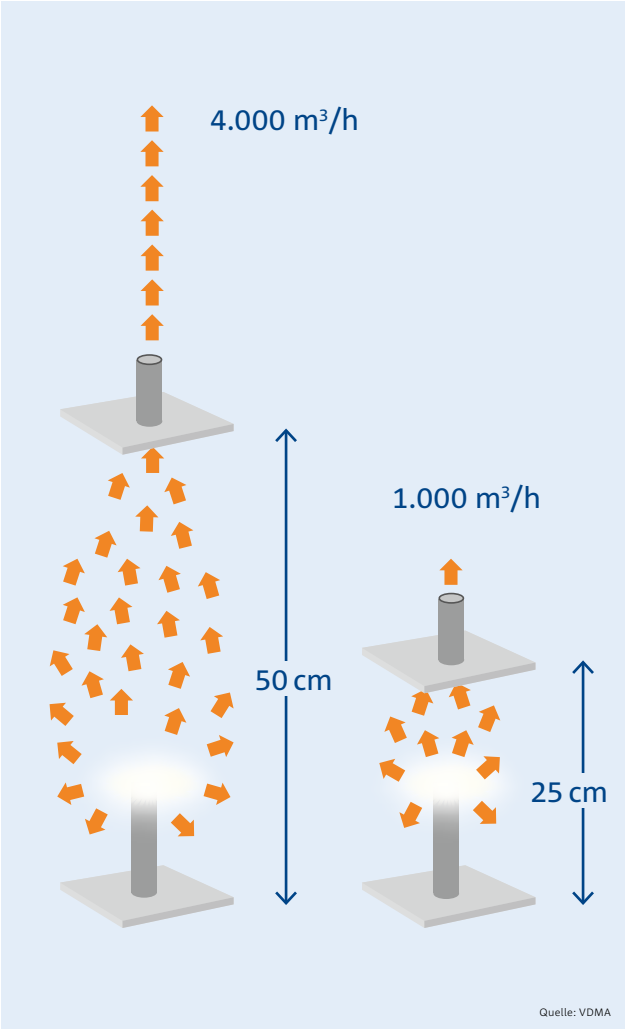

Einfluss des Erfassungselement-Abstandes auf die erforderliche Luftleistung

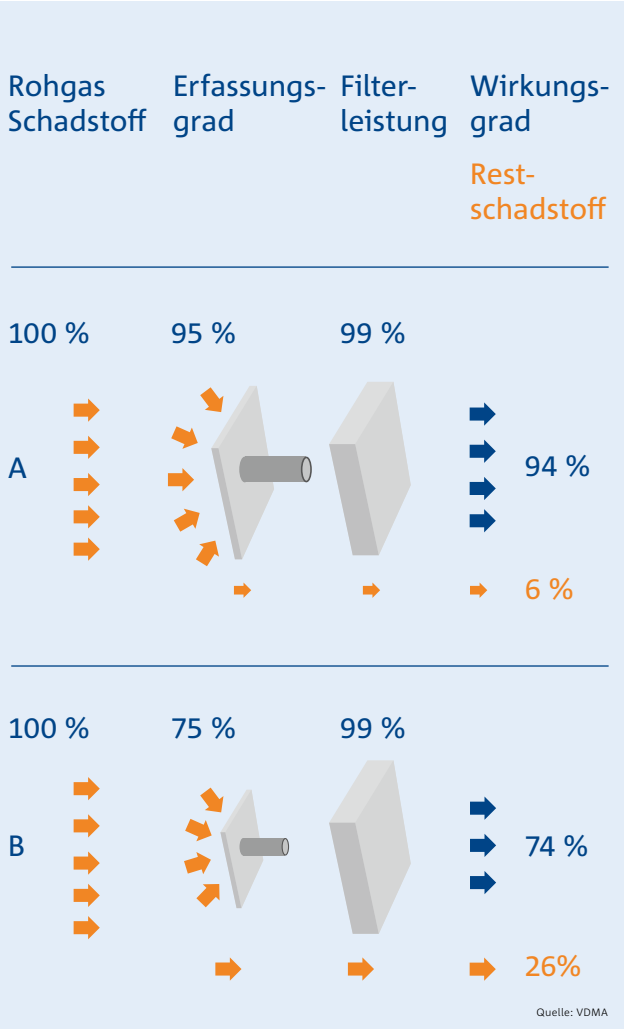

Einfluss des Erfassungsgrades auf den Wirkungsgrad

Vielseitiges und flexibles System

FLEXTRACTOR ist ein für individuelle Arbeitsplatzsituationen konfigurierbares System aus verschiedenartigen Erfassungselementen, Schläuchen und Halterungen:

- Schlauchbefestigung über wiederverwendbare Kabelbinder für eine leichte Reinigung und erneute Installation
- Stabil und flexibel zugleich
- Einzel- oder Doppelfederung für eine größere Armreichweite
- Drehgelenk für Drehwinkel bis 270 °
- Tragende Elemente außerhalb des Schlauches gelagert – kein Verschleiß, keine Korrosion, keine Blockade.

Optional: Luftstrommessgerät

Eine elektronische Strömungsüberwachung ist für alle nicht ATEX-bescheinigten Absaug- und Erfassungselemente verfügbar.
Die Befestigung an bereits existierende Systeme ist auf einfache Art möglich.

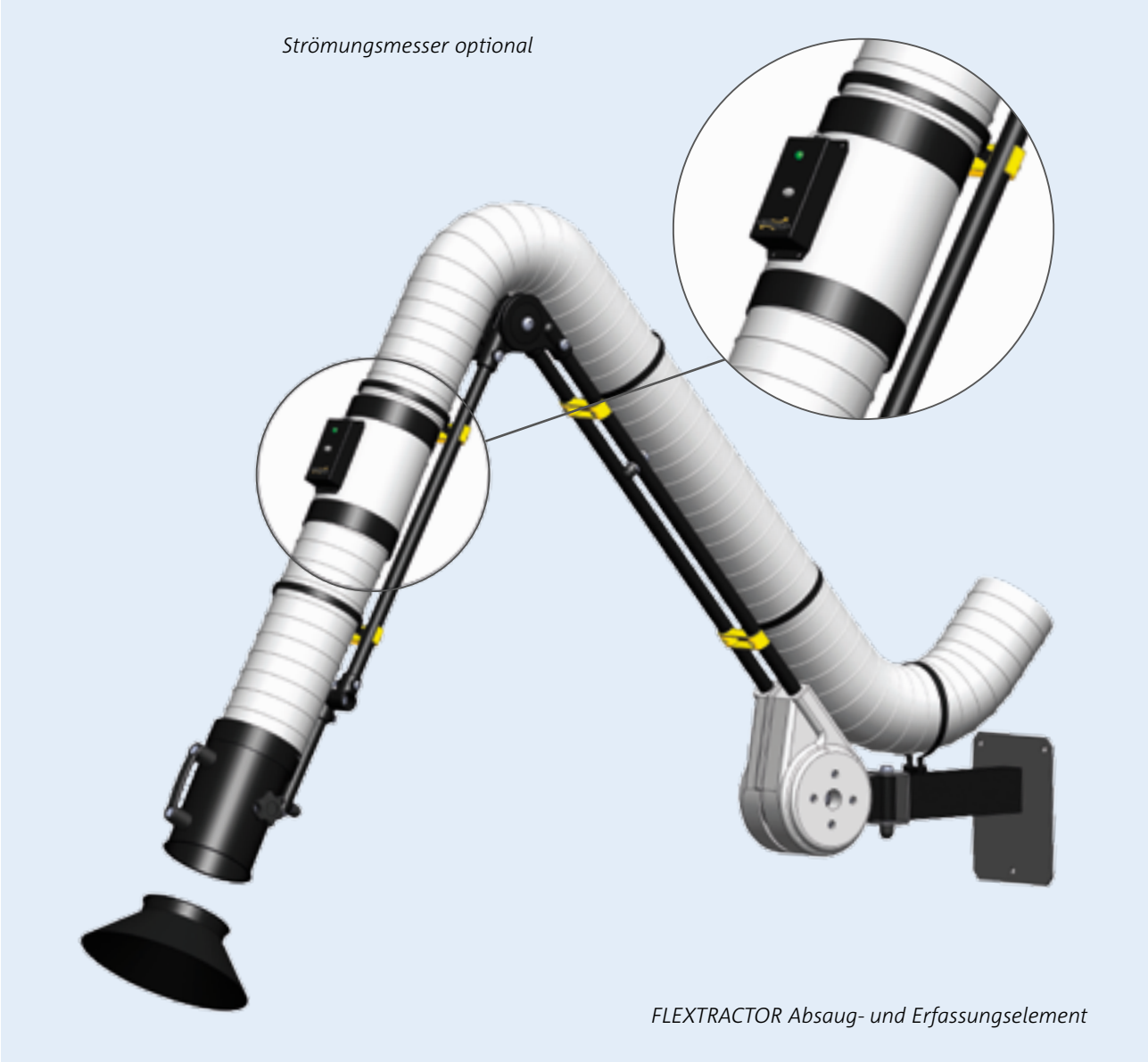

FLEXTRACTOR Absaug- und Erfassungselement

Gelenk-Absaugarme

Gelenk-Absaugarme passen sich unterschiedlichen Arbeitsplatzgeometrien und Arbeitsbedingungen hervorragend an:

- Fünf Durchmesser verfügbar (75 / 100 / 125 / 160 / 200 mm)
- System wird komplett montiert geliefert
- Große Auswahl an Halterungen und Erfassungselementen auf Seiten 9 und 10.

Oberflächenausführungen

- Pulverbeschichtet (schwarz)
- ATEX (leitfähig)
- Korrosionsbeständiger Stahl

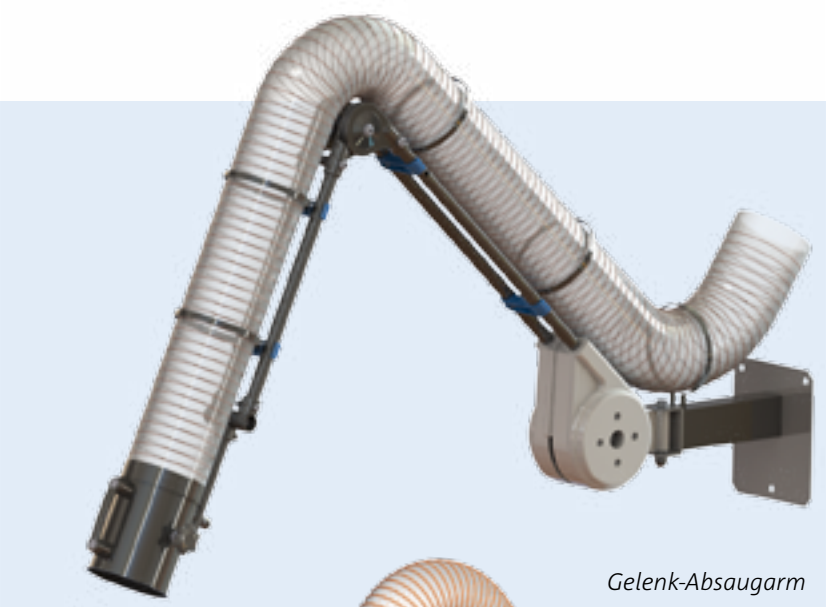

Gelenk-Absaugarm

Ausführung	Reichweite in m	Gewicht in kg*
A	2,0	ca. 13
B	2,5	ca. 14
C	3,0	ca. 15
D	4,0	ca. 18

** Die exakten Gewichte sind von Durchmesservariante und Material abhängig.*

Gelenk-Absaugarm mit Rohren

Verlängerte Absaugarme

Verlängerte Absaugarme sind im gleichen Design wie die Gelenk-Absaugarme ausgeführt, bieten aber eine größere Reichweite. Halterungen und Erfassungselemente können auf Seiten 9 und 10 ausgewählt werden.

Oberflächenausführungen

» Pulverbeschichtet (schwarz)
» ATEX (leitfähig)
» Korrosionsbeständiger Stahl

Ausführung	Reichweite Absaugarm in m	Länge Ausleger in m	Gesamtreichweite in m
A	2	2–5	4–7
B	3	1–5	4–8

Mini-Absaugarme

Mini-Absaugarme sind im gleichen Design ausgeführt wie die Gelenk-Absaugarme:

- Drei Durchmesser verfügbar (75 / 100 / 125 mm)
- In 1 m oder 1,5 m Länge erhältlich
- Wand- oder Arbeitsbank-Halterungen im Preis enthalten
- System wird komplett montiert geliefert
- Große Auswahl an Halterungen und Erfassungselementen.

Oberflächenausführungen

- Pulverbeschichtet (schwarz)
- ATEX (leitfähig)
- Korrosionsbeständiger Stahl

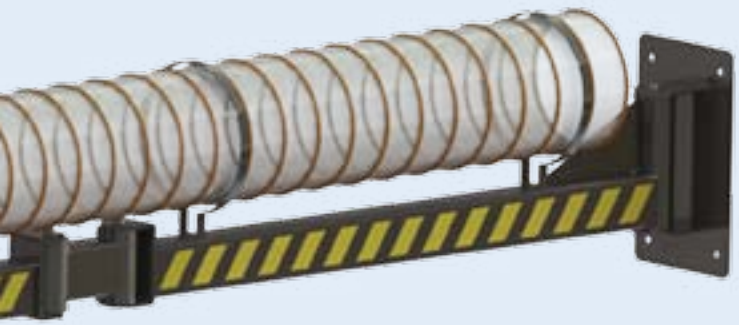

Verlängerter Absaugarm

Ausführung	Reichweite in m	Gewicht in kg*
A	1,0	ca. 5
B	1,5	ca. 6

** Die exakten Gewichte sind von Durchmesservariante und Material abhängig.*

Mini-Absaugarm

Teleskop-Absaugarme

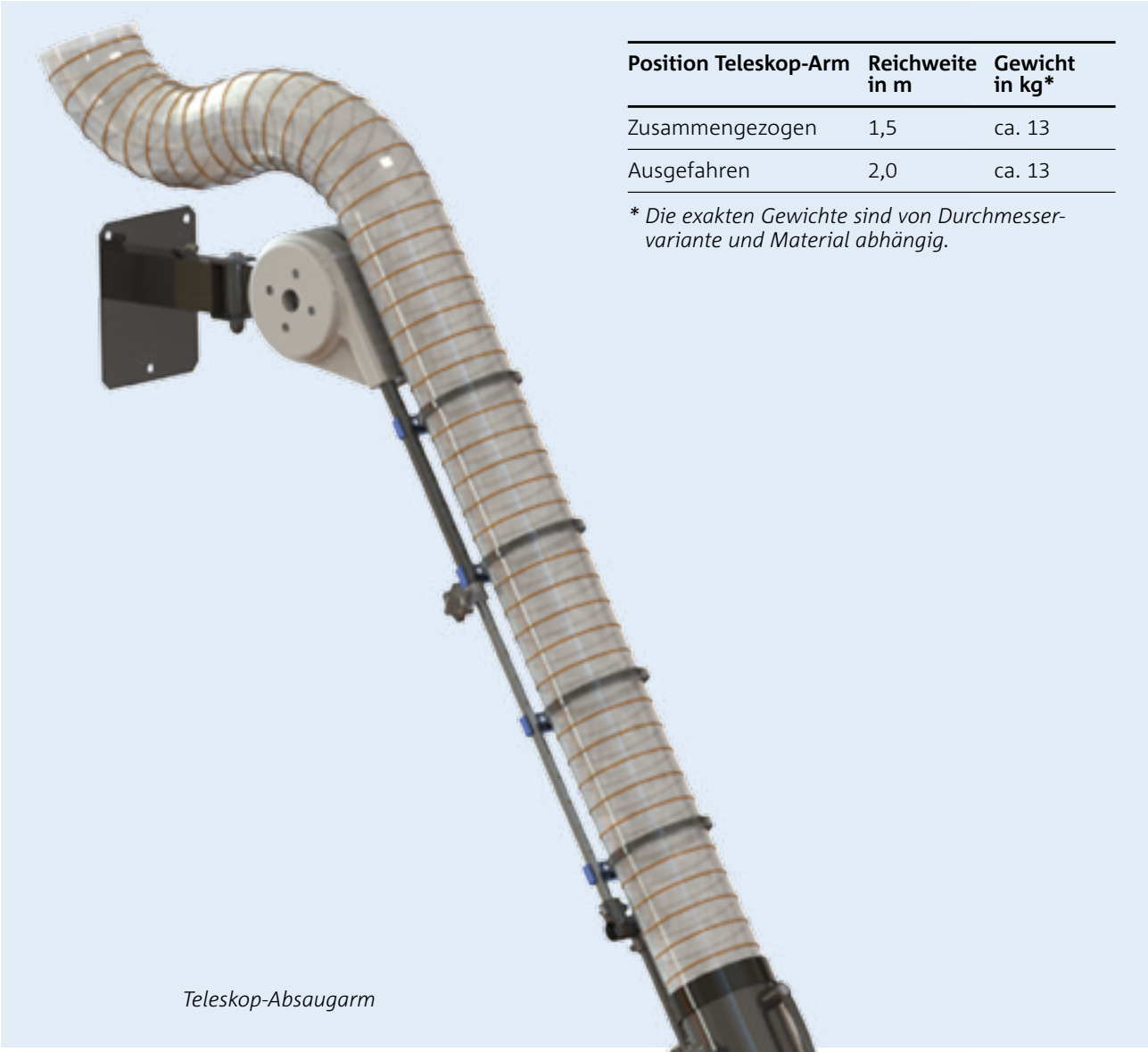

Position Teleskop-Arm	Reichweite in m	Gewicht in kg*
Zusammengezogen	1,5	ca. 13
Ausgefahren	2,0	ca. 13

** Die exakten Gewichte sind von Durchmesser-variante und Material abhängig.*

Teleskop-Absaugarm

Teleskop-Absaugarme wurden speziell für Arbeitsbedingungen mit Einschränkungen wie niedrige Decken oder enge Räumlichkeiten entwickelt:

- Fünf Durchmesser verfügbar (75 / 100 / 125 / 160 / 200 mm)
- Standard-Wandbefestigungshalterungen im Preis inbegriffen
- System wird komplett montiert geliefert
- Große Auswahl an Halterungen und Erfassungselementen auf Seiten 9 und 10.

Oberflächenausführungen

- Pulverbeschichtet (schwarz)
- ATEX (leitfähig)
- Korrosionsbeständiger Stahl

Halterungen

Damit Erfassungselemente und Schläuche am Arbeitsplatz exakt positioniert und fixiert werden können, sind unterschiedliche Befestigungsmöglichkeiten lieferbar.

Sie zeichnen sich alle durch einfache Handhabung und Montage aus. Zusätzlich bietet ULT kundenspezifische Halterungen an.

Bodenstütze

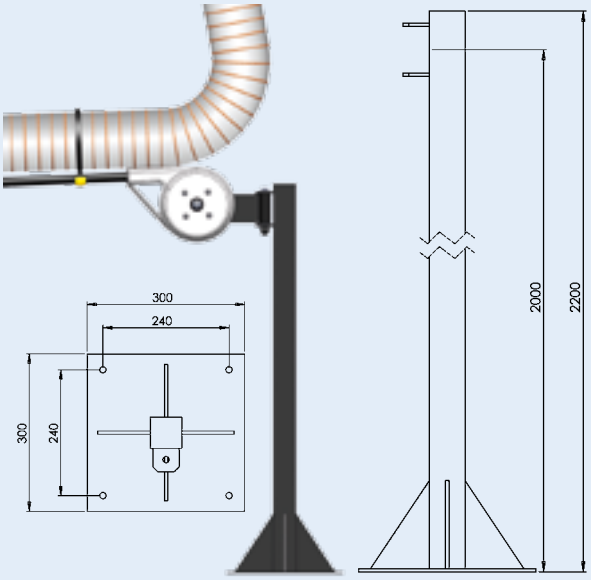

4 Löcher, 12 mm Durchmesser
Montage-Detailzeichnung

Standard-Wandbefestigung

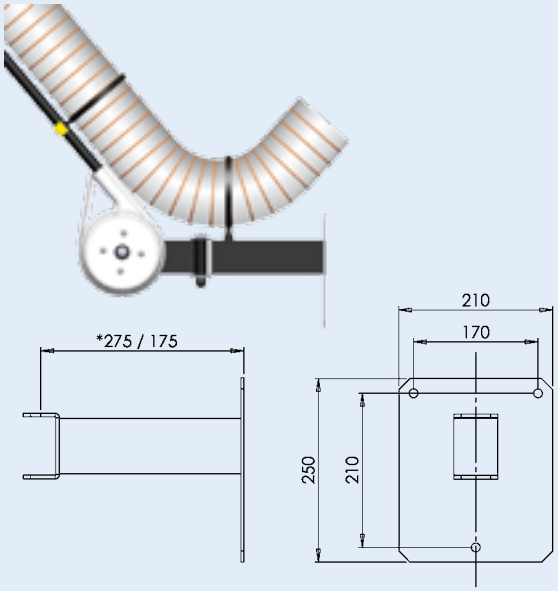

FLEXTRACTOR: 275 mm
FLEXTENDER: 175 mm

3 Löcher, 12 mm Durchmesser
Montage-Detailzeichnung

Deckenhalterungen

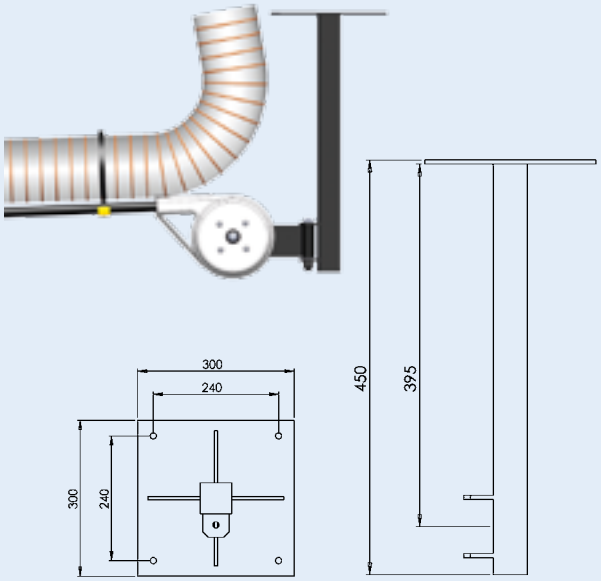

4 Löcher, 12 mm Durchmesser
Montage-Detailzeichnung

Senkrechtes Drehgelenk

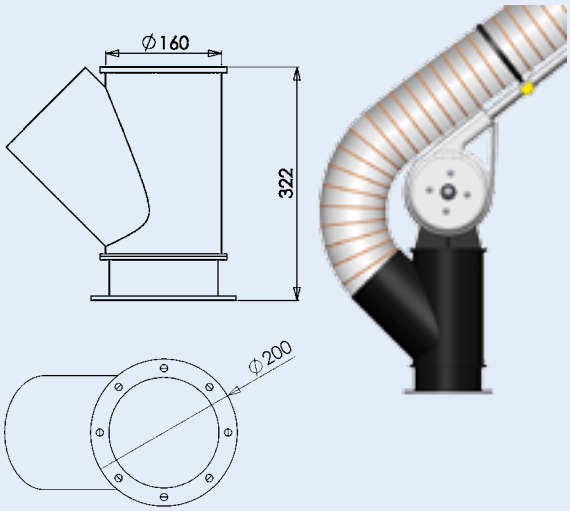

8 Löcher, 10 mm Durchmesser
Montage-Detailzeichnung

Erfassungselemente

Je nach Arbeitsplatz- und Absaugsituation kann zwischen Erfassungselementen verschiedenster Formen und Größen gewählt werden. Nachfolgend werden die wichtigsten Standardausführungen gezeigt. Darüber hinaus konstruiert ULT bei Bedarf individuelle Ausführungen bis hin zur Komplett-Einhausung der Schadstoffquelle. Folgende Material- und Oberflächenausführungen sind möglich:

- Pulverbeschichtet (schwarz)
- ATEX (leitfähig)
- Korrosionsbeständiger Stahl
- Kunststoff (Polypropylen).

Saugrohr

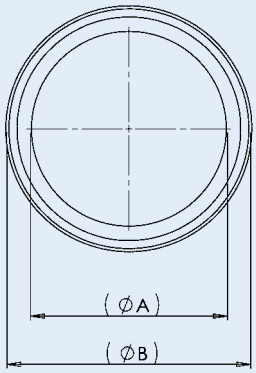

	A	B
75	74	109
100	99	134
125	122	157
160	158	195
200	197	232

Absaugtrichter

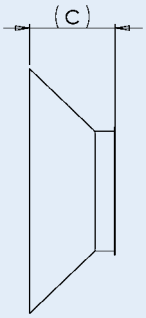

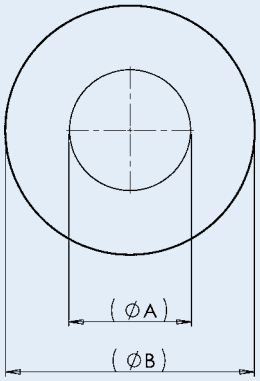

	A	B	C
75	74	150	35
100	99	200	45
125	122	250	60
160	158	320	70
200	197	350	70

Flachhaube

Gebogene Flachhaube

Saugspalt

Ringabsaugung

Schläuche

ULT bietet eine umfangreiche Auswahl an hochwertigen Schläuchen, die sich für verschiedenste Einsatzbedingungen eignen und in der Regel ab Lager lieferbar sind. Unsere Schläuche entsprechen den aktuell gültigen Standards.

Neben unseren Standardprodukten bieten wir auch optimal abgestimmte Produktlösungen sowie individuelle Systemlösungen an, die auf die einzigartigen Anforderungen eines jeden Kunden zugeschnitten sind.

Hier finden Sie eine Auswahl aus unserem Sortiment. Für zusätzliche Informationen wenden Sie sich bitte an unser Verkaufsteam.

PVC 371
Extrem leicht

- Hochflexibel
- Fähig zu elektrostatischer Entladung
- Schwer entflammbar

PU 301 L
Abriebfest

- PVC-frei
- Hochflexibel
- Fähig zu elektrostatischer Entladung

PE 322 EL
ATEX

- Elektrizitätsleitfähig nach ATEX
- PVC-frei
- Hochflexibel
- Permanent antistatisch

VA 471
Temperaturbeständig

- Hochflexibel
- Flammenhemmend durch Ausführung in PTFE

PU 330 MHF/AS
ATEX, Lebensmittelqualität

- Elektrizitätsleitfähig nach ATEX
- Kombinierte Ausführung in Ether-PUR (mikroben- und hydrosol-resistent) und Pre-PUR (hochverschleißfest und hochflexibel)
- PVC-frei
- Zugelassen für Lebensmittel
- Permanent antistatisch

ULT AG
Am Göpelteich 1, D-02708 Löbau
Telefon: +49 (0) 3585 4128-0
Telefax: +49 (0) 3585 4128-11
Hotline: +49 (0) 800 8582400
E-Mail: ult@ult.de

www.ult.de

ULT ist zertifiziert nach ISO 9001:2008. Die Anlagen werden nach international gültigen Normen konstruiert. Bei Bedarf werden sie nach ATEX und W3 zertifiziert sowie H-geprüft.

Darüber hinaus genügen die Anlagen stets den aktuellen EU-Vorschriften zur Energieeffizienz (ErP-Richtlinie: Gesamtenergieeffizienz betriebsfertiger Ventilatorsysteme oder Mindestwirkungsgrad von Elektromotoren).

Ausführliche technische Informationen erhalten Sie in den gerätespezifischen Datenblättern oder auf unserer Website. Alle technischen Angaben sind als unverbindlich und allgemein anzusehen und gelten insbesondere nicht als Zusicherung der Eignung eines Produktes für einen bestimmten Anwendungsfall.

Webshop:
Absaugarme und Zubehör

ULT_AES_08/2016 DE

BLUecoMPETENCE
Alliance Member
Partner der Nachhaltigkeitsinitiative des Maschinen- und Anlagenbaus

Made in Germany

www.ult.de